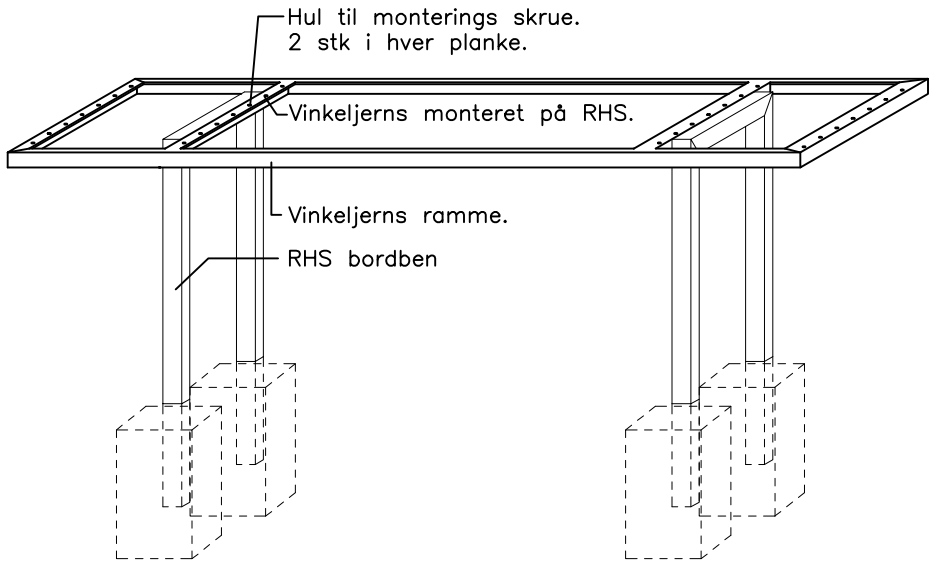

SKITSE AF STÅL TIL BORD

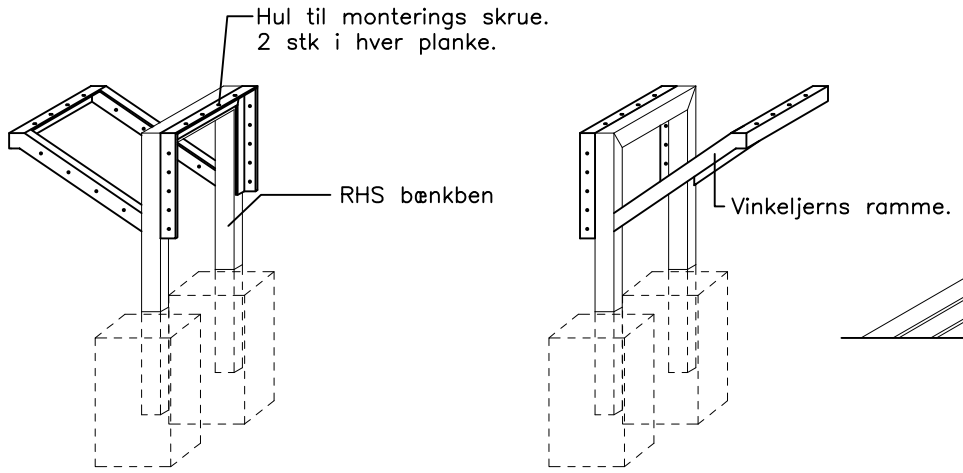

SKITSE AF STÅL TIL BÆNK

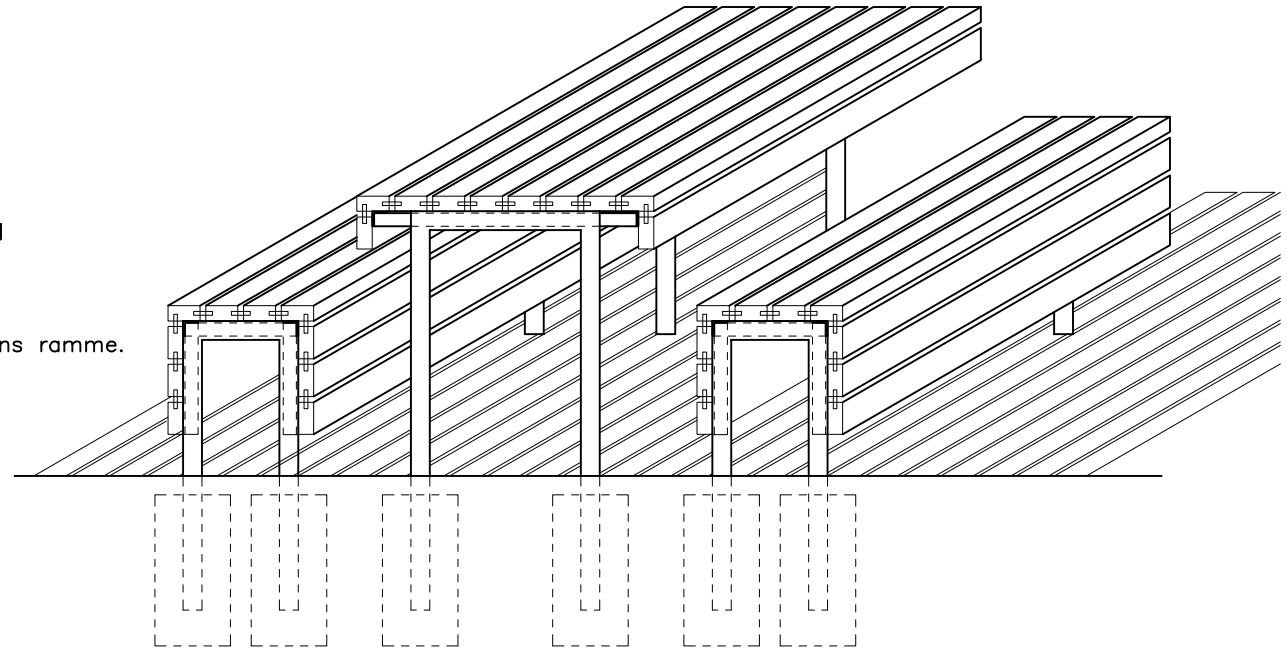

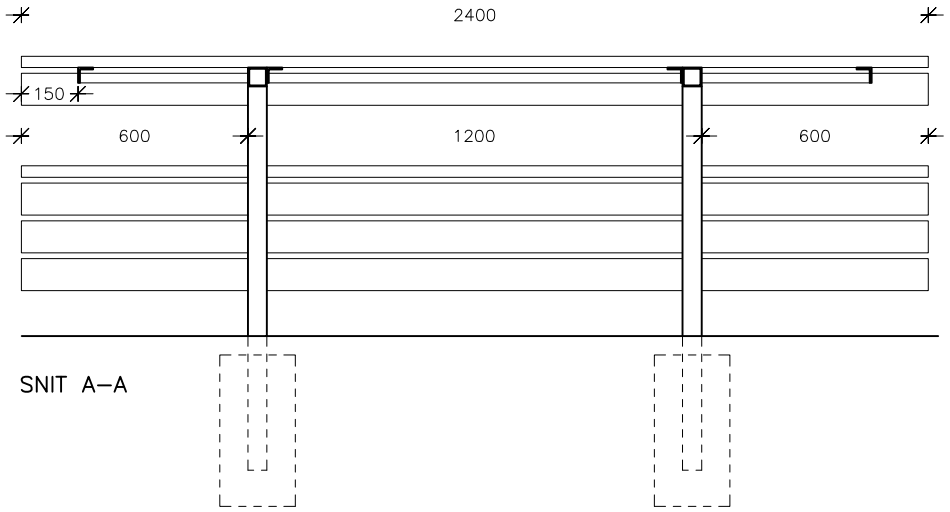

SNIT A–A

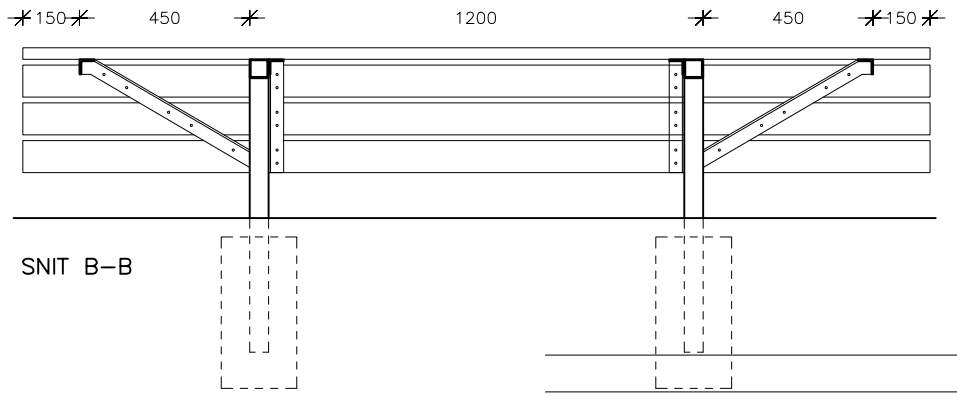

SNIT B–B

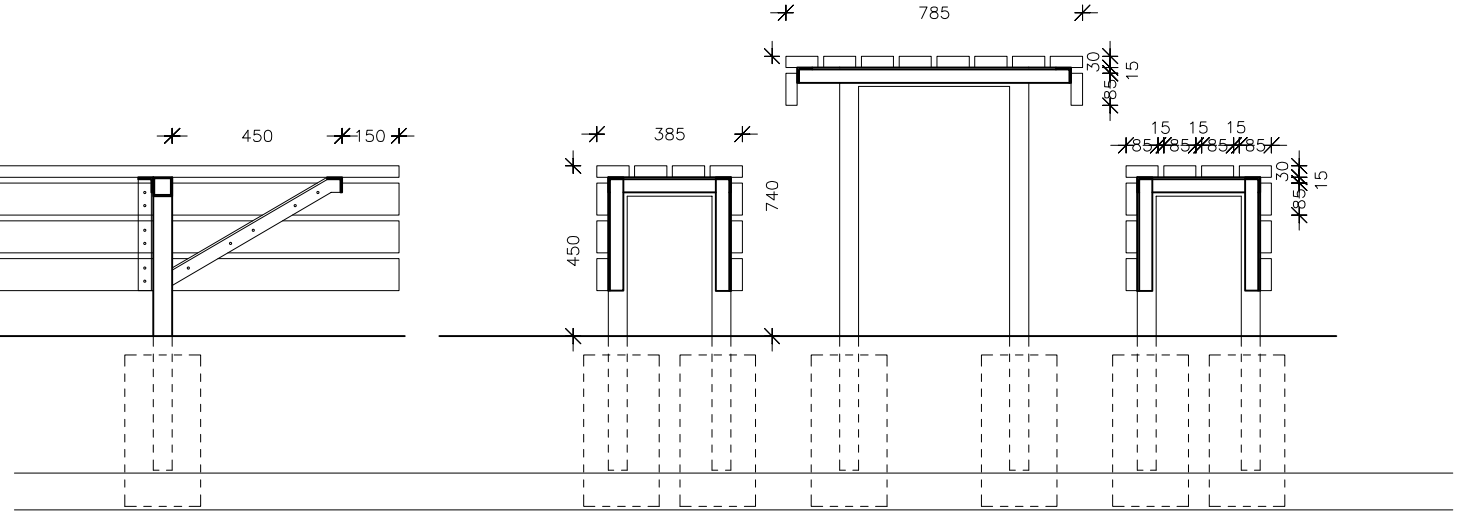

SNIT C–C

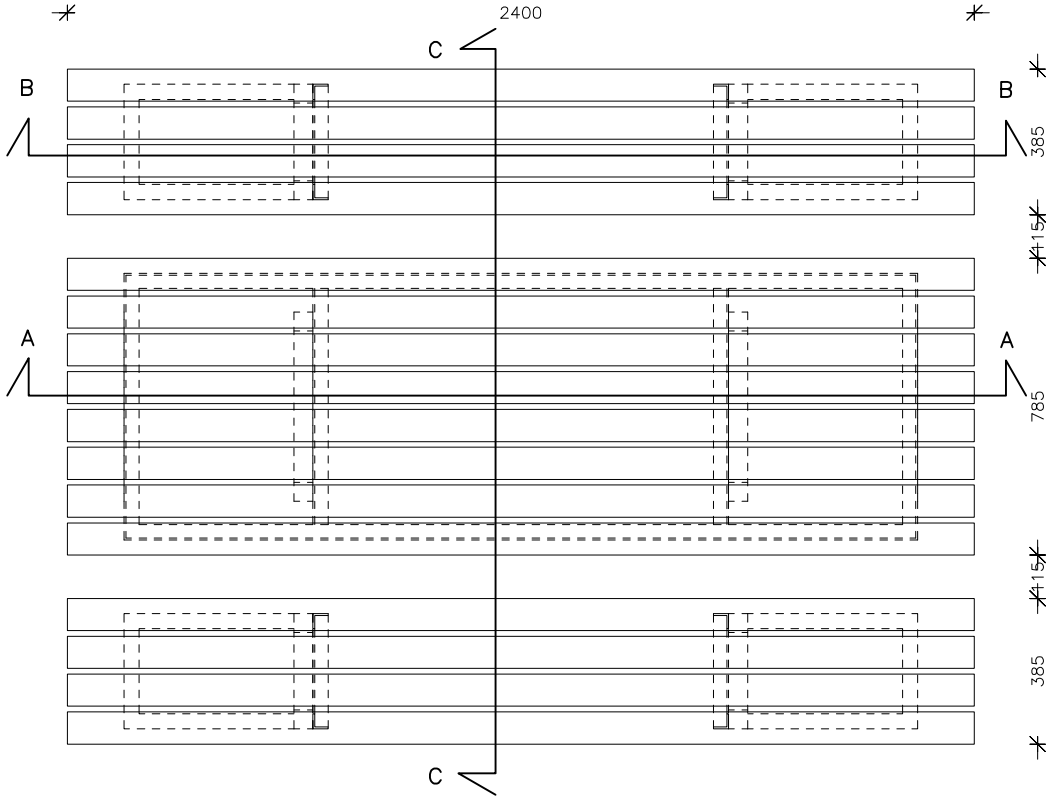

Beklædning udføres i azobé som belægning 30 x 85 mm.
Alt beklædning monteres fra "bagsiden"
Bordben og bænkben udføres af RHS–profil ~~50 x 50 mm.~~
Rammer og monterings jern udføres af vinkeljern.
RHS–profiler monteres i betonfundamenter så stål bliver indspændt.
Alt stål galvaniseres.
Hvor bord og bænk opsættes på trædæk skal beklædning på bord og bænke
følge belægning på terrassedæk.

MULIGHEDERNES LAND

HELHEDSPLAN OG NYBYGGERI, HAMMERHAVN

Bygherre:
BORNHOLMS REGIONSKOMMUNE
Ullasvej 23
3700 Rønne
Telefon 56 92 00 00

Emne: BORD OG BÆNK

Sag nr.: 757
Mål:
Dato: 2012.09.21
Tegner: THK
Godkendt: LDJ

■ ARKITEKT: CUBO ARKITEKTER A/S Telefon: 86 93 94 00 Telefax: 86 93 94 99
☐ INGENIØR: STEENBERGs tegnestue aps Telefon: 56 95 53 30 Telefax: 56 95 81 12

Tegn. nr.:

bord_bænk